АРТ 2.242.164 ВО

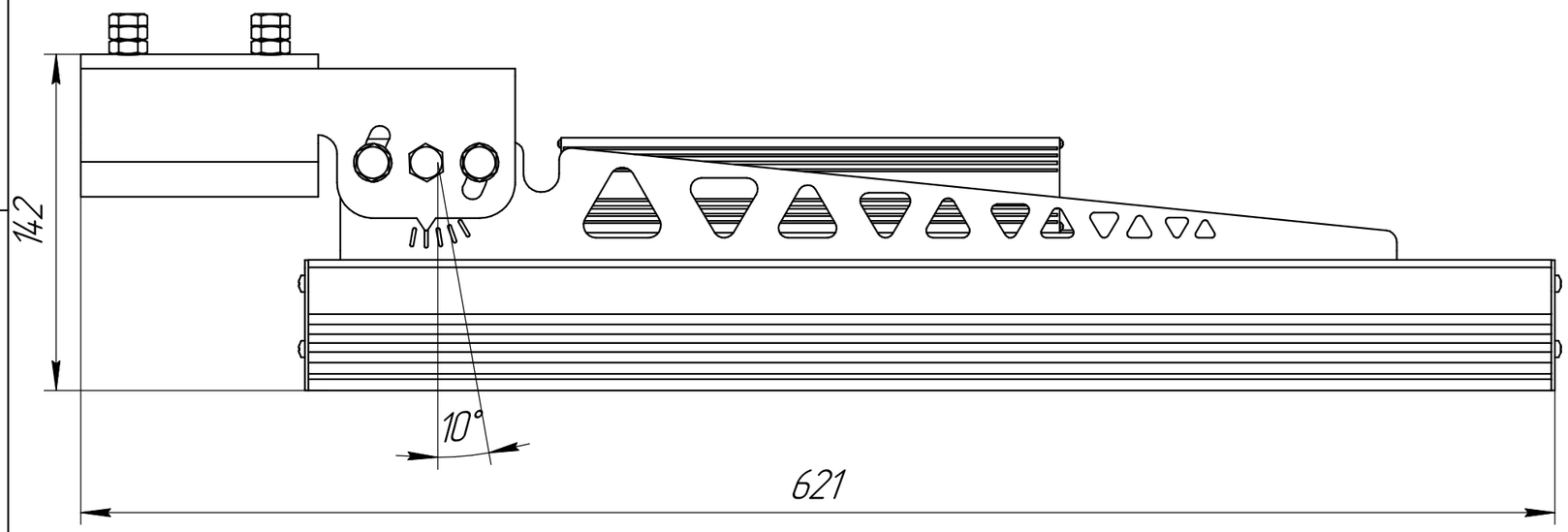

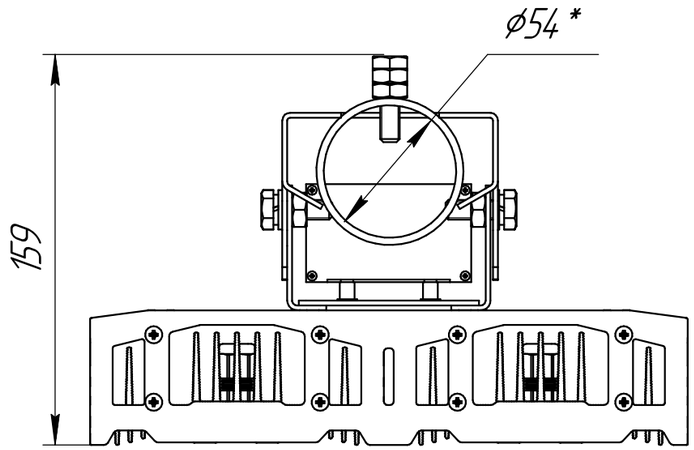

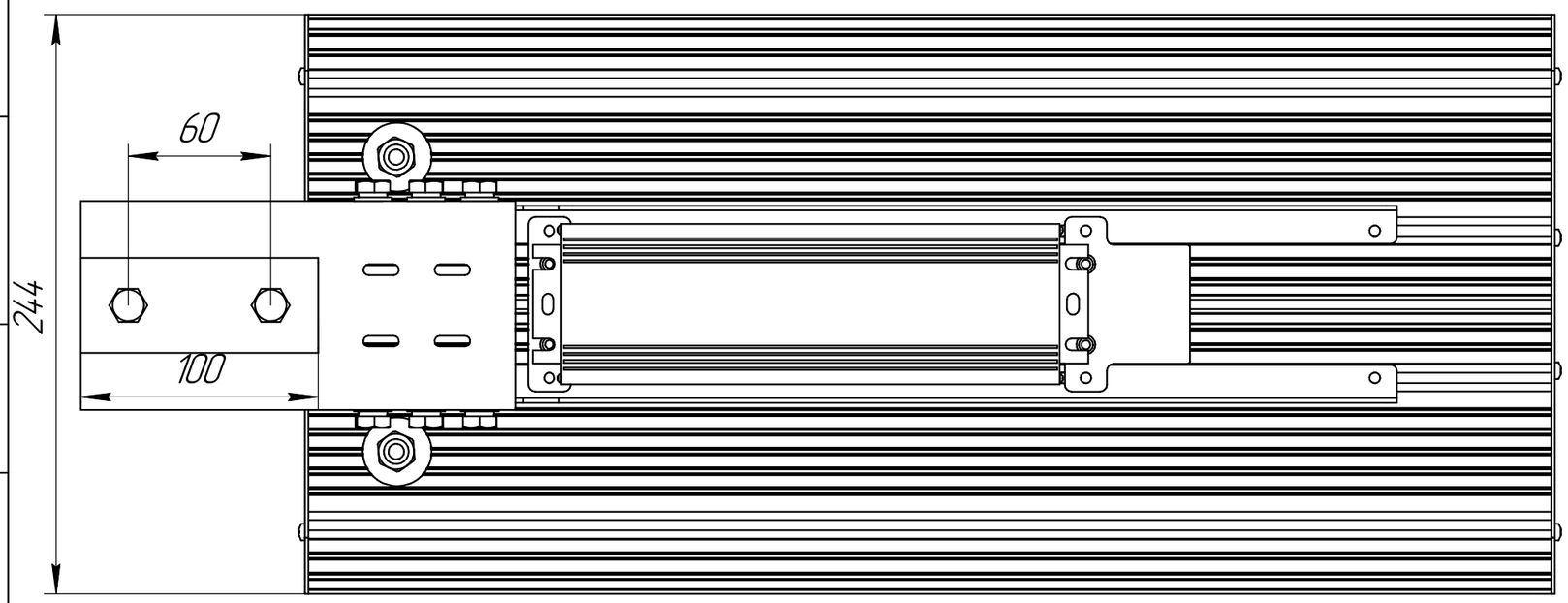

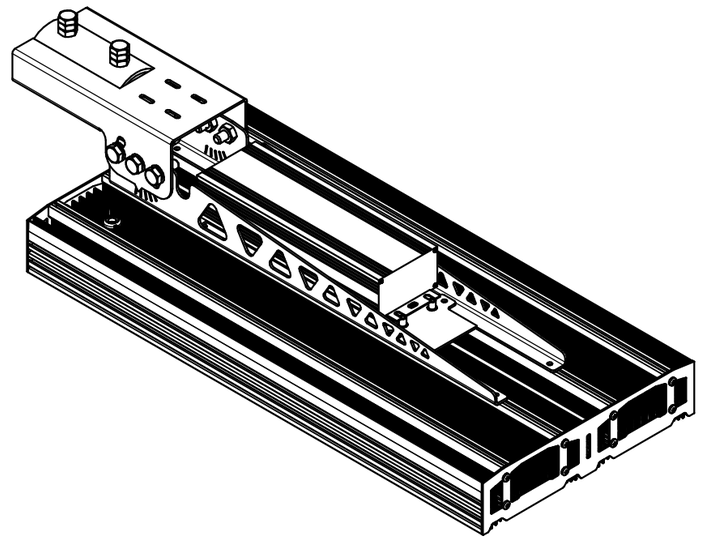

1 * Максимальный диаметр трубы 52 мм

Изм.	Лист	№ докум.	Подп.	Дата	АРТ 2.242.164 ВО		
Разраб.					LV-STREETx72 с регулировкой угла	Лит.	Масса	Масштаб
Пров.							9,65	1:2,5
Т.контр.					Чертеж общего вида	Лист	Листов 1	
Н.контр.						Ledvizor	
Утв.							

Копировал

Формат А4×2

Перв. примен.

Справ. №

Подп. и дата

Инв. № дубл.

Взам. инв. №

Подп. и дата

Инв. № подл.